T90-0,4

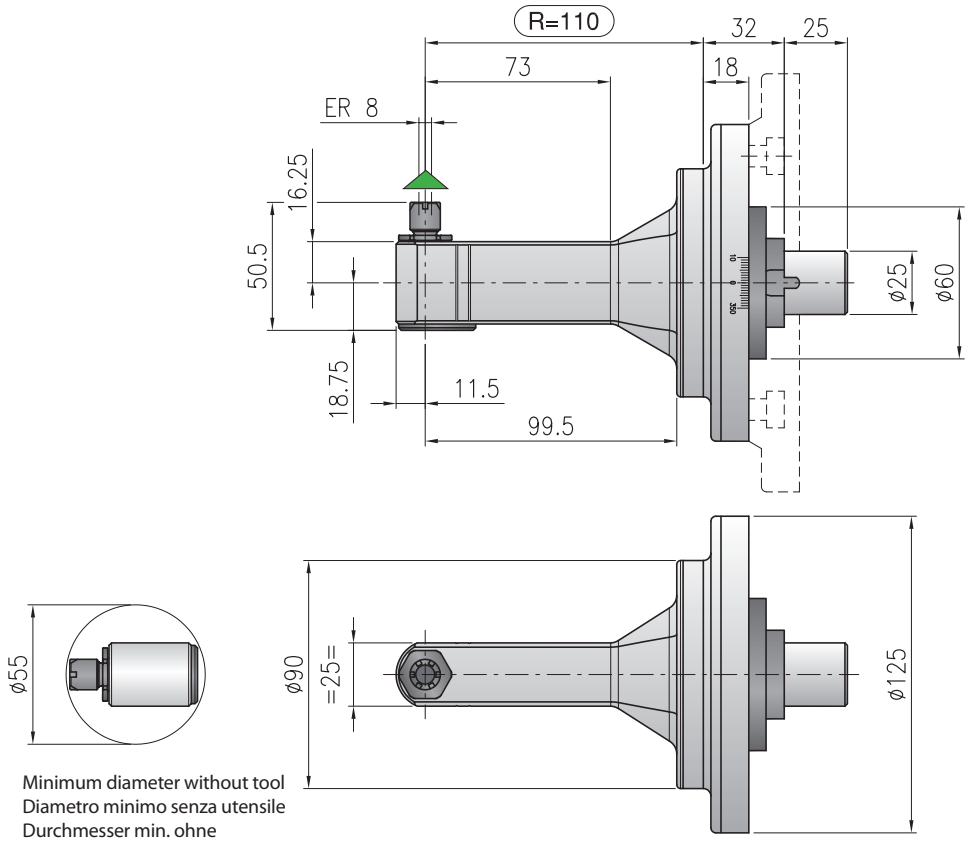

Minimum diameter without tool
Diametro minimo senza utensile
Durchmesser min. ohne

Ratio
Rapporto / Verhältnis
1:1

RPM
Velocità / Drehzahl max.
10.000 min^{-1}

Max. axial load
Max. carico assiale / Max. Axialbelastung
100 N

Torque
Momento torcente / Drehmoment
4 Nm

Weight
Peso / Gewicht
4 kg

Collet
Pinza / Spannzange
ER-8 ø 0,5/5 mm

*** STANDARD EQUIPMENT INCLUDES:**

- Special bag - wrenches - Grease tube - Instruction book
- Bauletto - Ghiera ER chiavi di servizio - Tubetto di grasso - Libro istruzioni
- Spezialtasche - Schraubenschlüssel - Tube mit Fett - Bedienungsanleitung

Direction of rotation same as machine spindle / senso di rotazione uguale al mandrino / Drehrichtung gleich wie Antriebsspindel

Shank/Cono/Aufnahme	DIN-69871	CAT	MAS-BT	HSK	CAPTO	KM

Option / Opzione / Option

bar max	Ø mm max.
12	6
Coolant through spindle Adduzione refrigerante interna Kühlmittelzufuhr durch Spindel	Weldon output Weldon Weldon-Aufnahme